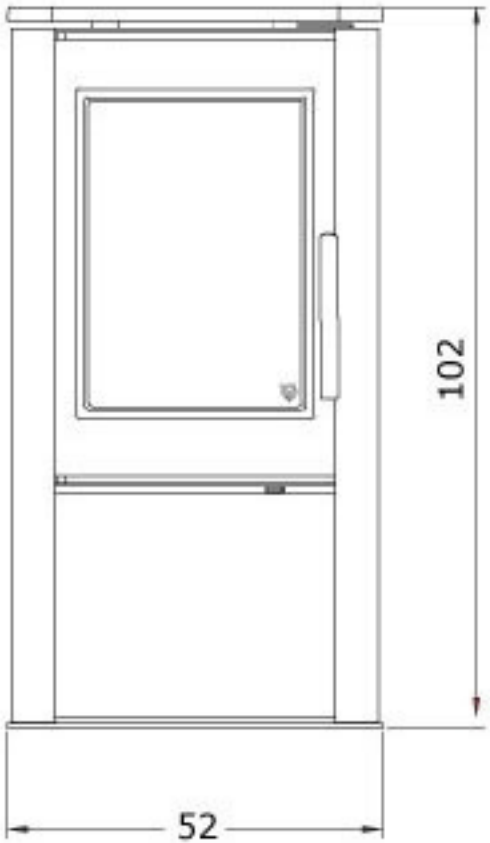
102
52

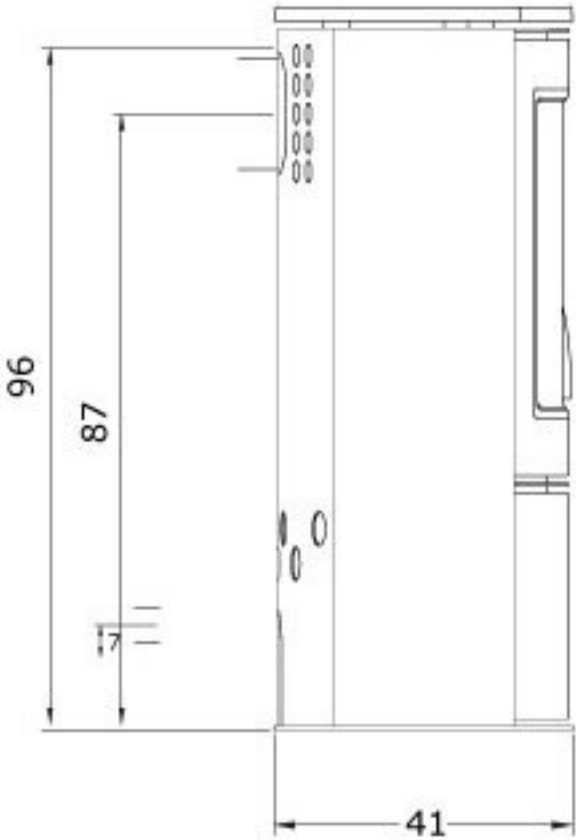
96
87
7
41

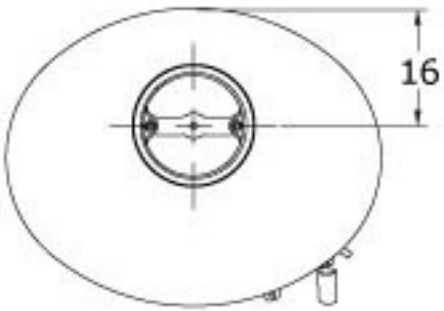
16